Art. 1AEXD

FARFISA

Exhito

AGORÀ

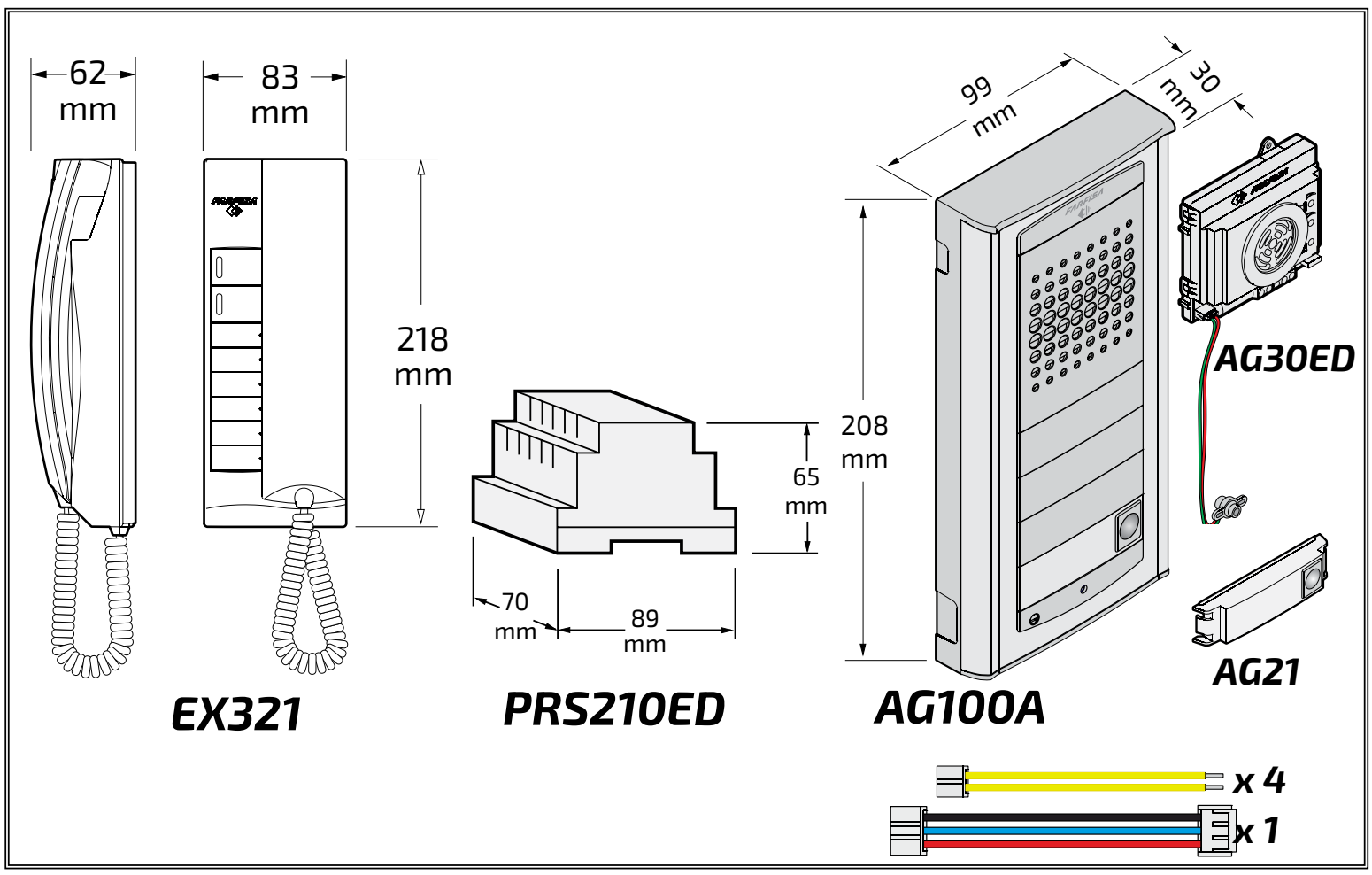

ITALIANO

ENGLISH

FRANÇAIS

ESPAÑOL

PORTUGUÊS

DEUTSCH

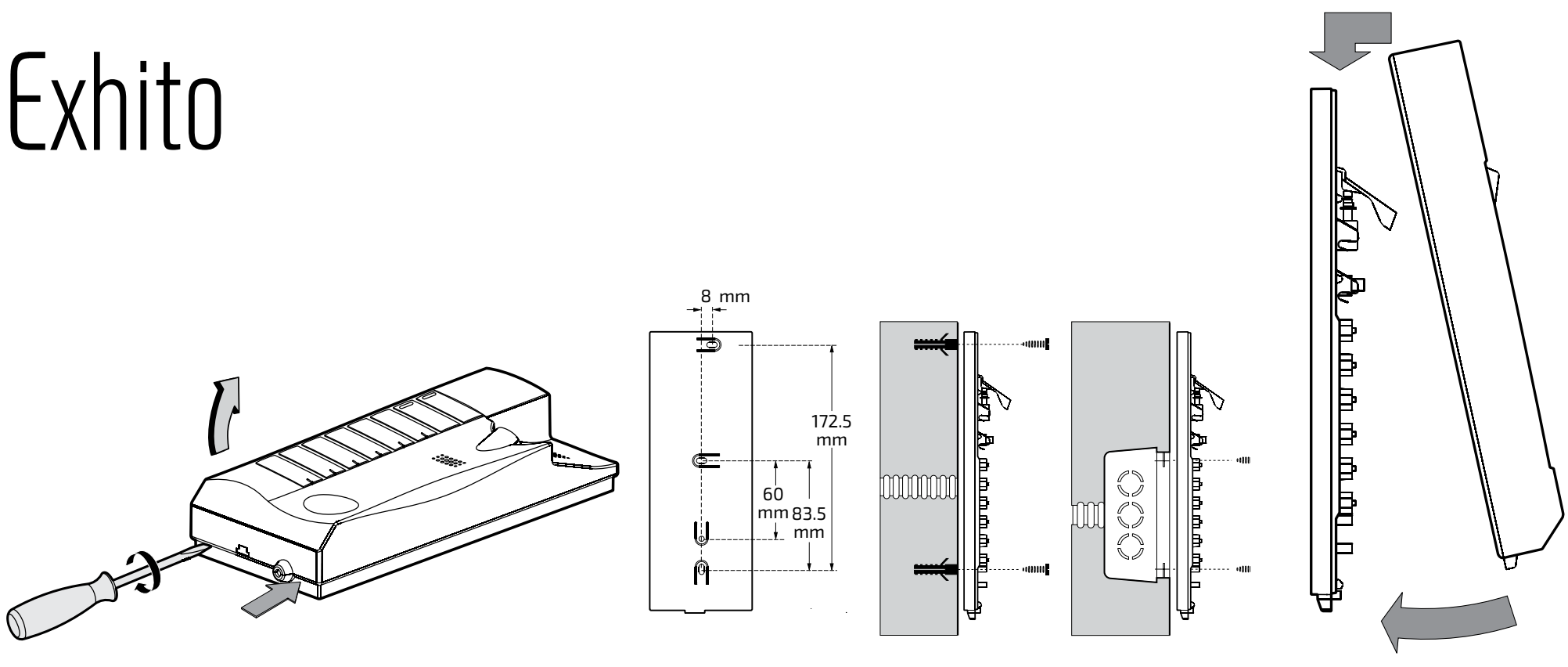

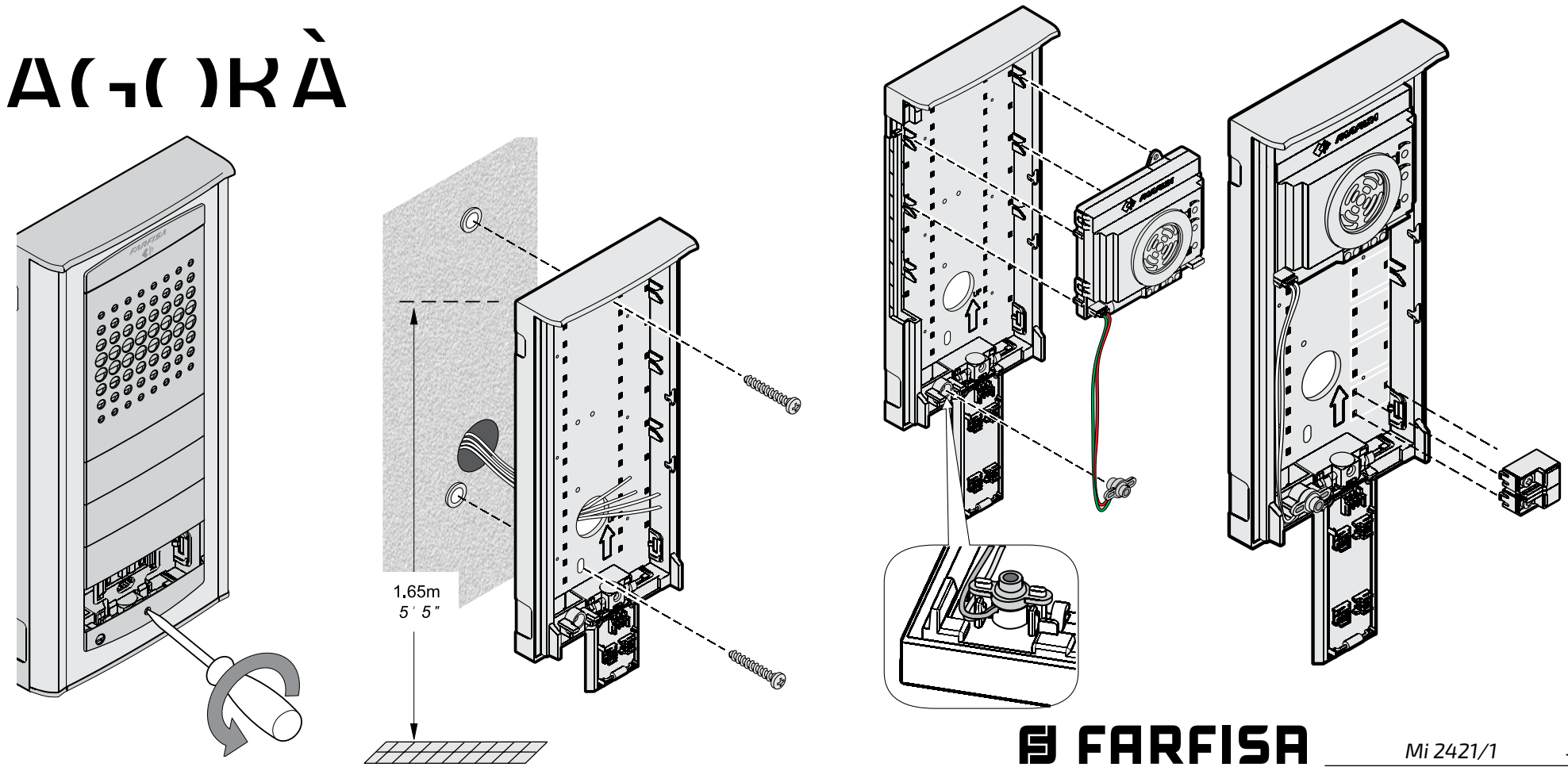

ITALIANO

ENGLISH

FRANÇAIS

ESPAÑOL

PORTUGUÊS

DEUTSCH

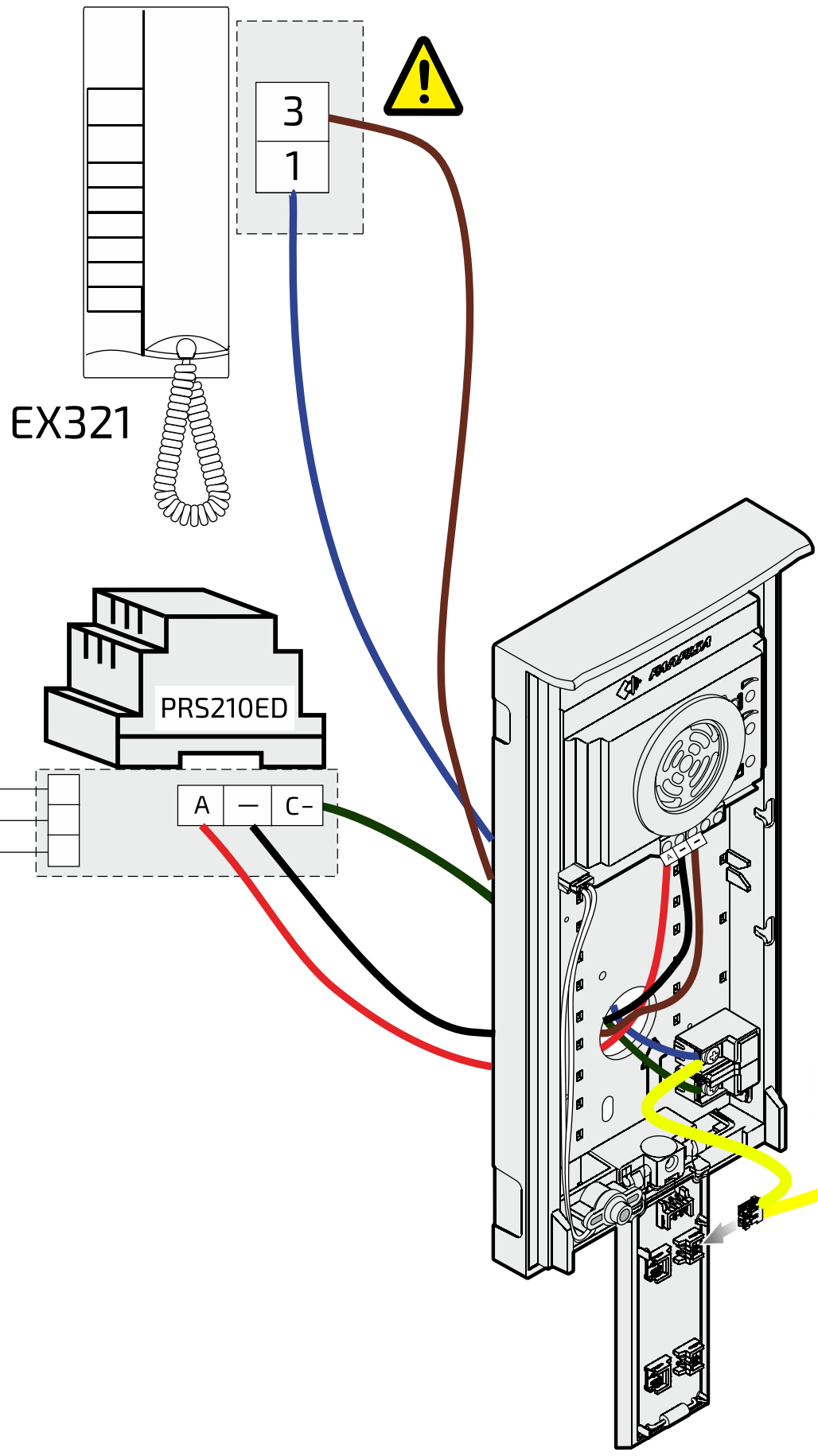

IT **Attenzione.**
Il conduttore collegato al morsetto 3 del citofono EX321 deve essere collegato direttamente ad uno dei morsetti "-" di AG30ED. Non rispettando questa indicazione si genera un fastidioso ronzio di fondo sul canale audio.

EN ***Warning***
The wire connected to terminal 3 of the EX321 intercom must be connected directly to one of the AG30ED's '-' terminals. Not respecting this will result in an annoying background noise on the audio channel.

FR **Attention.**
Le fil connecté à la borne 3 de l'interphone EX321 doit être connecté directement à l'une des bornes '-' de l'AG30ED. Si vous ne respectez pas cette précaution, vous obtiendrez un bourdonnement de fond gênant sur le canal audio.

ES ***Atención***
El cable conectado al terminal 3 del intercomunicador EX321 debe conectarse directamente a uno de los terminales "-" del AG30ED. De lo contrario, se producirá un molesto zumbido de fondo en el canal de audio.

PT **Atenção.**
O cabo ligado ao terminal 3 do intercomunicador EX321 deve ser ligado directamente a um dos terminais '-' da AG30ED. Caso contrário, ocorrerá um zumbido de fundo irritante no canal de áudio.

DE ***Achtung***
Das an Terminal 3 der Gegensprechanlage EX321 angeschlossene Kabel muss direkt an einen der '-'-Anschlüsse des AG30ED angeschlossen werden. Andernfalls kommt es zu einem störenden Hintergrundbrummen auf dem Audiokanal.

Non usare il secondo cavo giallo. Isolare con nastro isolante.
Do not use the second yellow cable. Insulate with electrical tape.
Ne pas utiliser le deuxième câble jaune. Isoler avec du ruban isolant.
No utilizar el segundo cable amarillo. Aíslar con cinta aislante.
Não utilizar o segundo cabo amarelo. Isolar com fita isolante.
Das zweite gelbe Kabel darf nicht verwendet werden. Mit Isolierband isolieren.

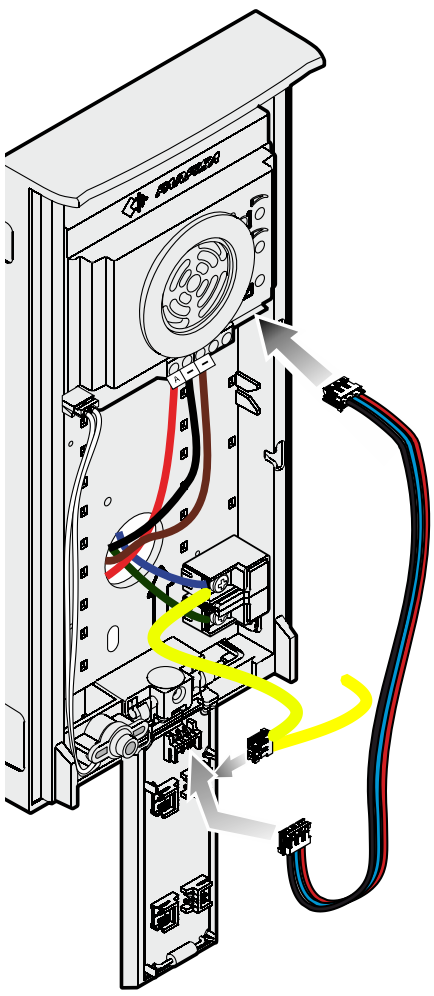

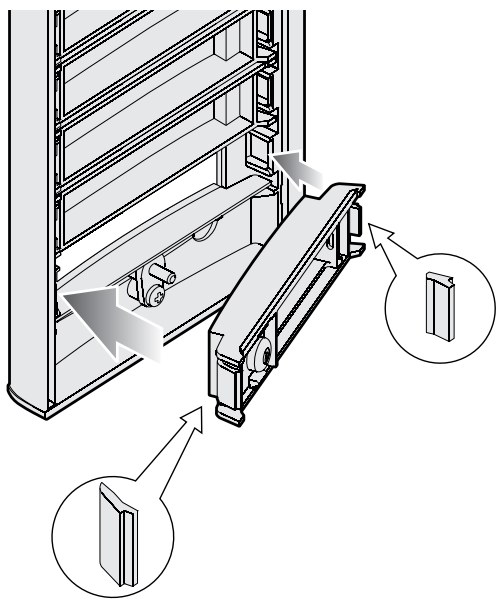

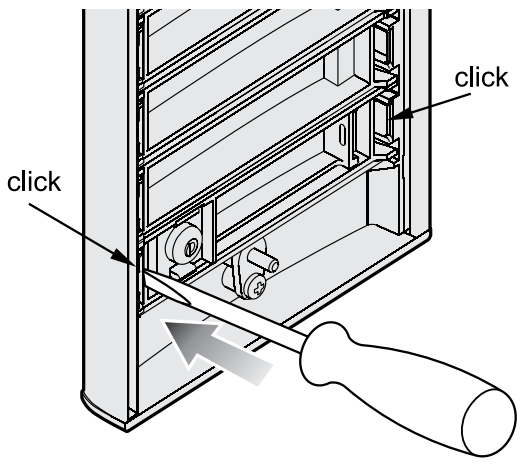

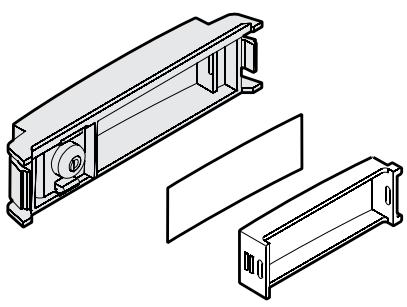

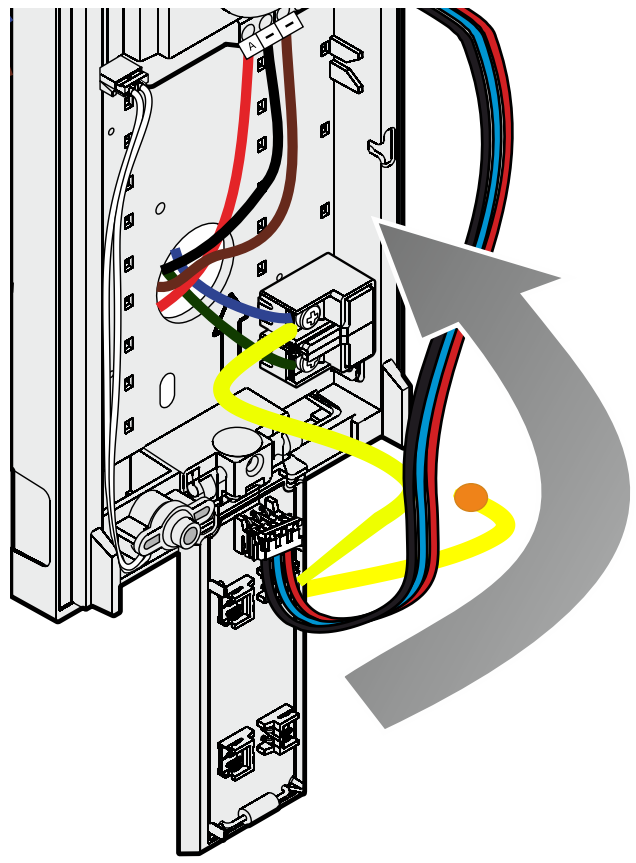

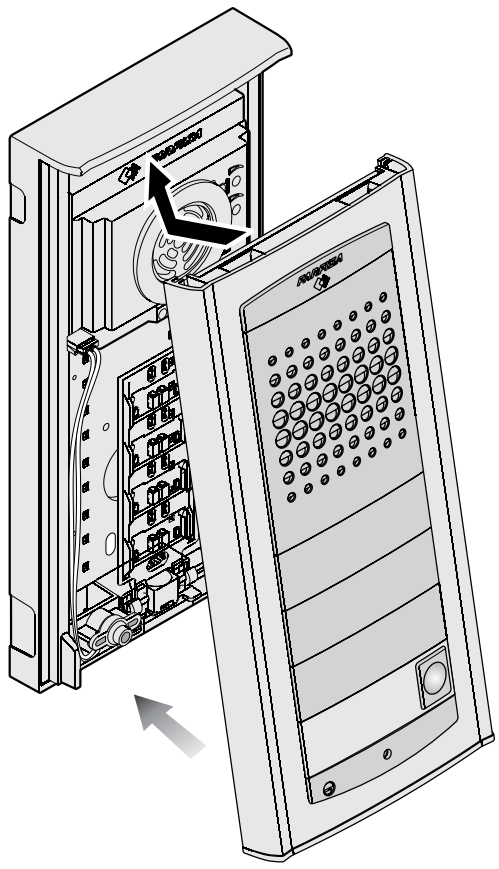

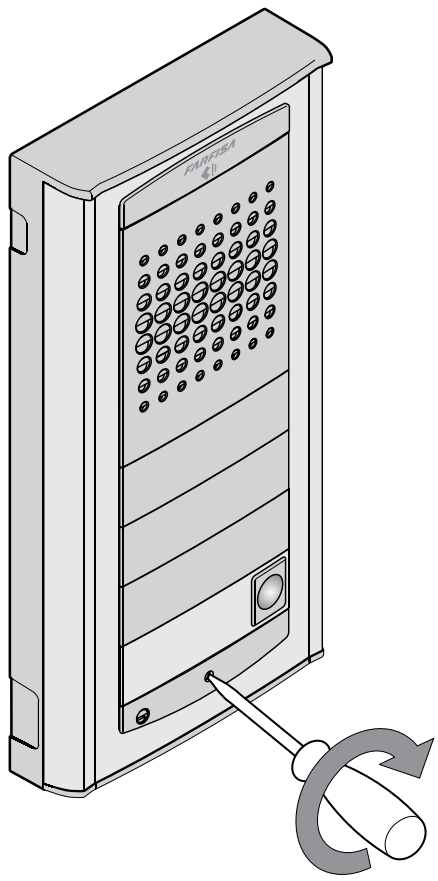

IT Impianto citofonico monofamiliare
ES *Instalacione de portero monofamiliar*

EN *One way intercom system*
PT Instalaçõe telefónica monofamiliar

FR Installation interphonique a un appel
DE *Sprechanlage einfamilien*

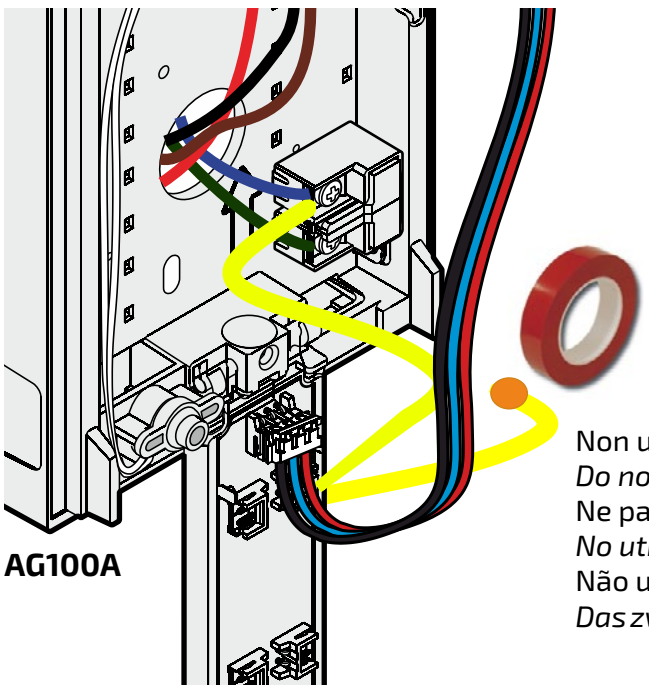

Non usare il secondo cavo giallo. Isolare con nastro isolante.
Do not use the second yellow cable. Insulate with electrical tape.
Ne pas utiliser le deuxième câble jaune. Isoler avec du ruban isolant.
No utilizar el segundo cable amarillo. Aíslar con cinta aislante.
Não utilizar o segundo cabo amarelo. Isolar com fita isolante.
Das zweite gelbe Kabel darf nicht verwendet werden. Mit Isolierband isolieren.

Si 211R/1

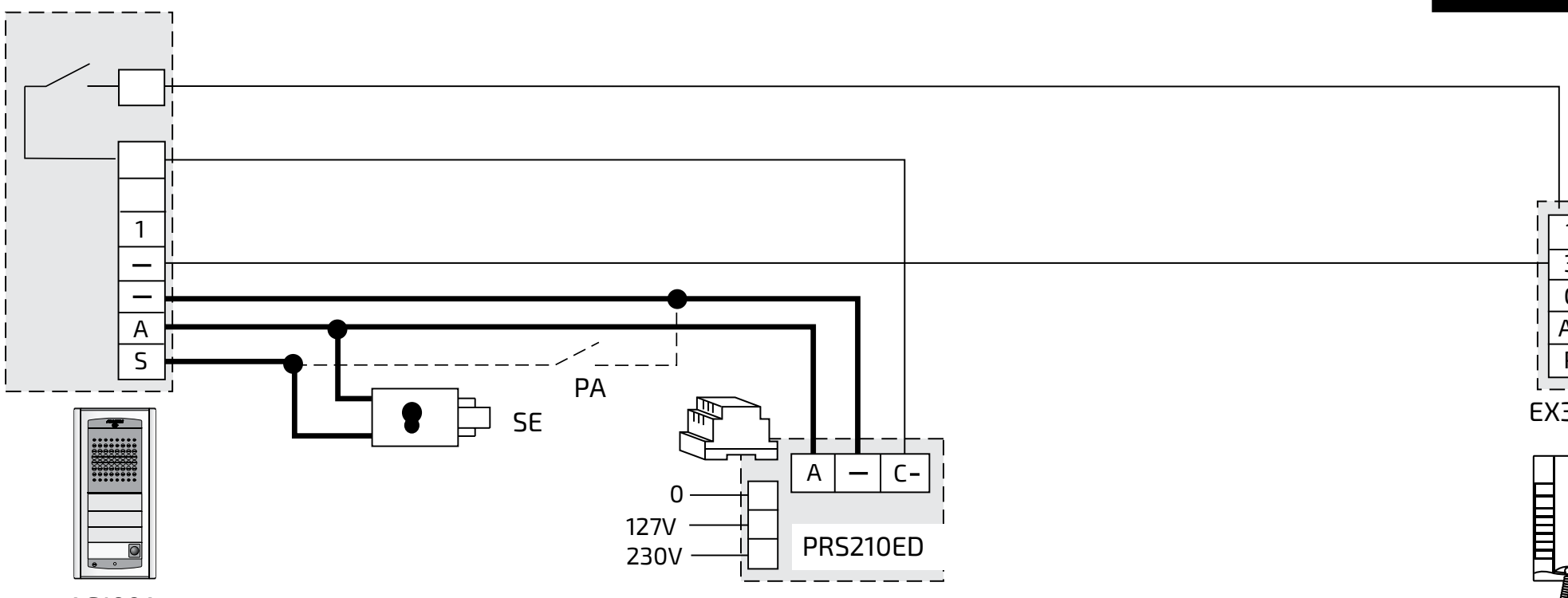

AG100A
AG30ED
AG21

SE = Serratura elettrica (12Vca-1A max.)
Electric door lock (12VAC-1A max)
Gâche électrique (12Vca-1A max)
Cerradura eléctrica (12Vca-1A máx.)
Fechadura eléctrica (12Vca-1A max)
elektrisches Türschloss (12VWs-1A max)

PA = Pulsante apriporta (opzionale)
Door release push-button (optional)
Bouton-poussoir ouvre porte (optionnel)
Pulsador abrepuerta (opcional)
Botão para abrir a porta (opcional)
Türöffnertaste (Zusatztaste)

ITALIANO
ENGLISH
FRANÇAIS
ESPAÑOL
PORTUGUÊS
DEUTSCH

IT **Impianto citofonico con 2 posti esterni.** **EN** ***Intercom system with 2 door stations.*** **FR** **Installation avec 2 plaques de rue.**
ES ***Sistema de portero con 2 placas de calle.*** **PT** **Instalaçõe telefónica com 2 botoneiras.** **DE** ***Sprechanlage mit 2 Außenstationen.***

ITALIANO

ENGLISH

FRANÇAIS

ESPAÑOL

PORTUGUÊS

DEUTSCH

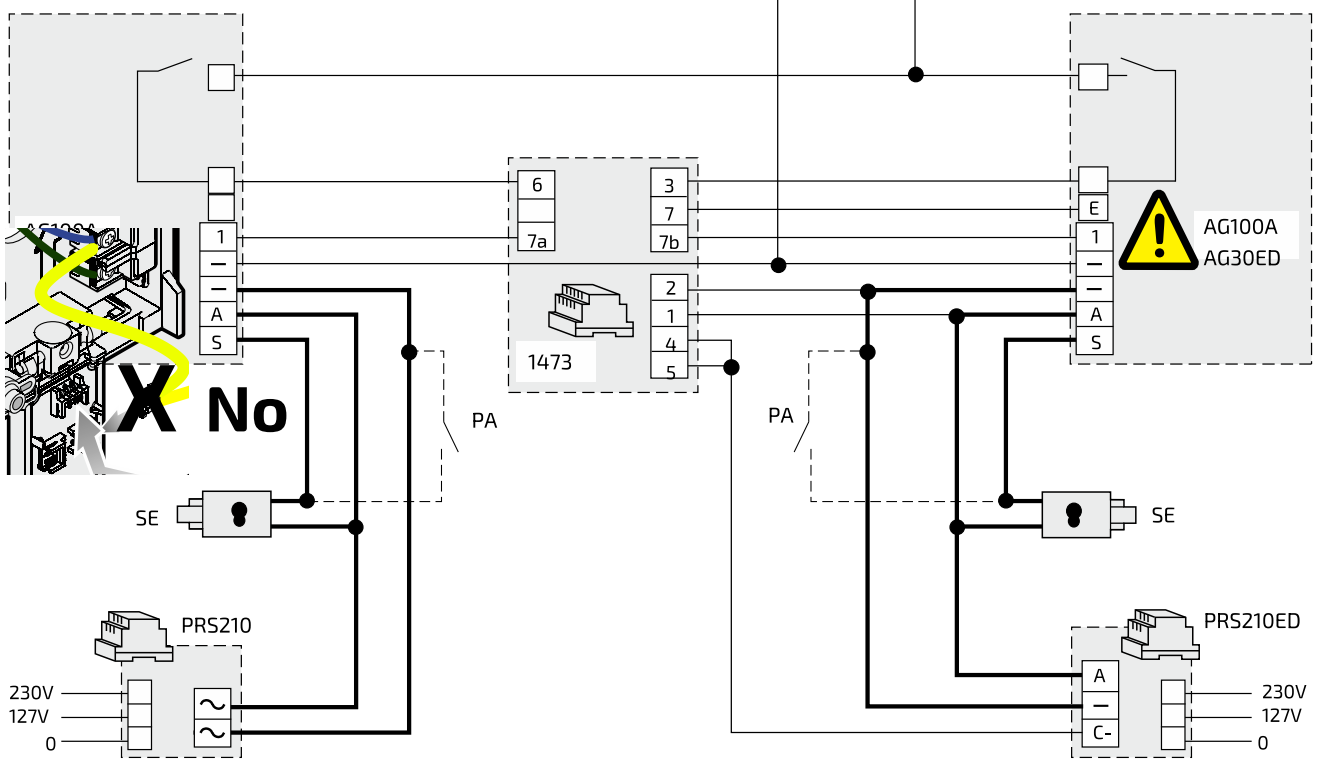

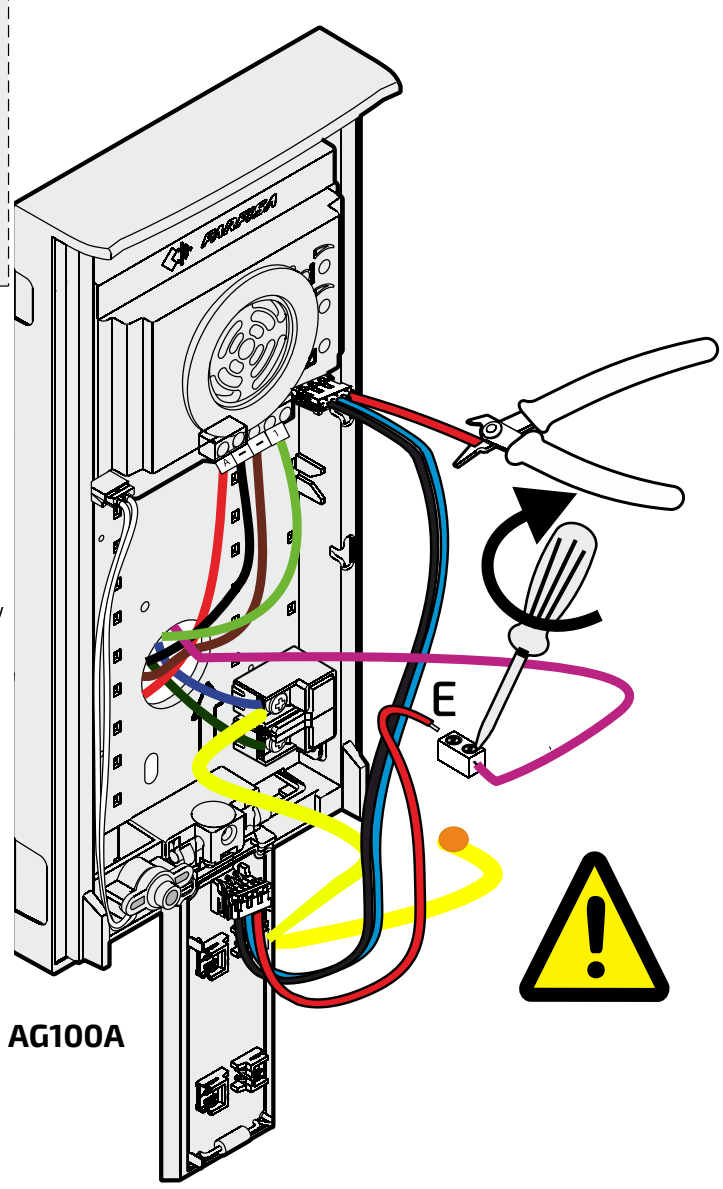

IT **Terminale "E".**
Tagliare il conduttore rosso per ottenere il terminale "**E**".

EN ***"E" terminal.***
*Cut the red wire to get "**E**" terminal.*

FR **Borne "E".**
Couper le conducteur rouge pour créer la borne "**E**".

ES ***Terminal "E".***
*Cortar el conductor rojo para obtener el terminal "**E**".*

PT **Terminal "E".**
Cortar o condutor vermelho para criar o terminal "**E**".

DE ***Steckverbinder „E".***
*Roten Leiter zur Herstellung des Steck-verbinders „**E**" nur dann abschneiden.*

Directive 2012/19/EU (WEEE-RAEE)
Smaltire il dispositivo secondo quanto prescritto dalle norme per la tutela dell'ambiente.
Dispose of the device in accordance with environmental regulations.
Écouler le dispositif selon tout ce qu'a été prescrit par les règles pour la tutelle du milieu.
Eliminar el aparato según cuánto prescrito por las normas por la tutela del entorno.
Disponha do dispositivo conforme regulamentos ambientais.
Werden Sie das Gerät in Übereinstimmung mit Umweltregulierungen los.

ACI srl Farfisa Intercoms
Via E. Vanoni, 3 • 60027 Osimo (AN) • Italy
Tel: +39 071 7202038 • Fax: +39 071 7202037
e-mail: info@farfisa.com • www.farfisa.com

Mi2421/1
Cod. MS27045410

La ACI Srl Farfisa Intercoms si riserva il diritto di modificare in qualsiasi momento i prodotti qui illustrati.
ACI Srl Farfisa Intercoms reserves the right to modify the products illustrated at any time.
La ACI Srl Farfisa Intercoms se réserve le droit de modifier à tous moments les produits illustrés.
ACI Srl Farfisa intercoms se reserva el derecho de modificar en cualquier momento los productos ilustrados aquí.
E' reservada a ACI Srl Farfisa intercoms o direito de modificar a qualquer momento os produtos aqui ilustrados.
Änderungen vorbehalten.